MIXER
ART OF MIXING

MODEL: **MR.AVANT 400**
MODELLO

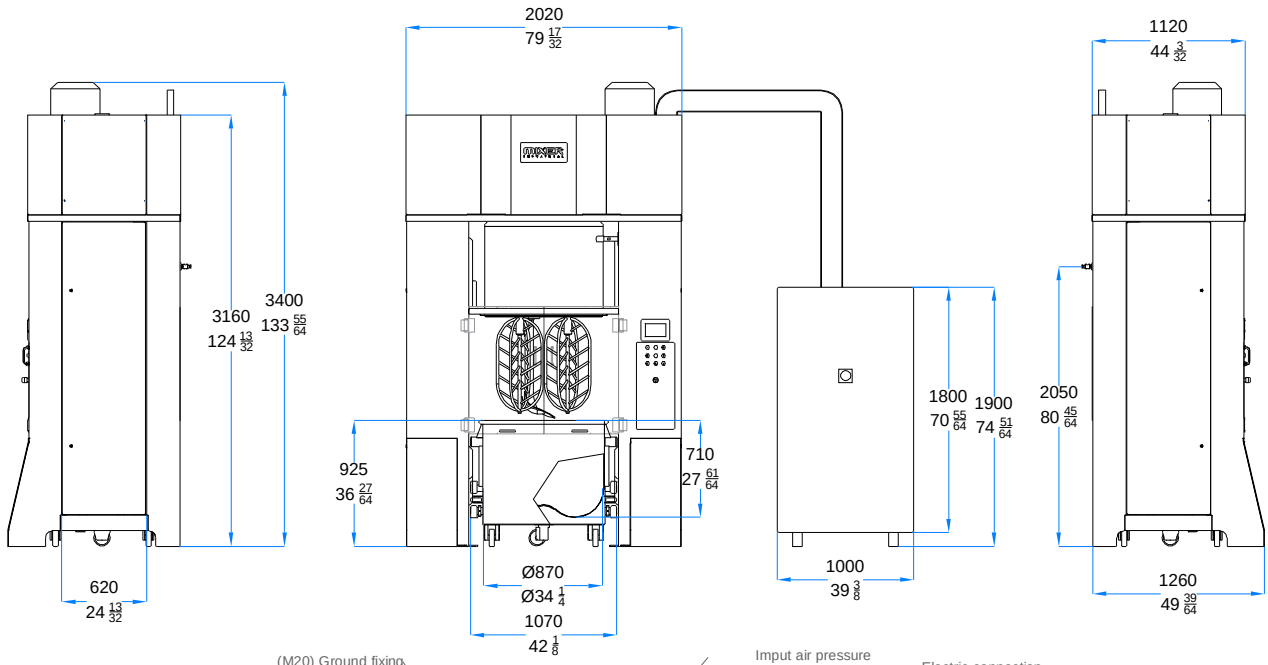

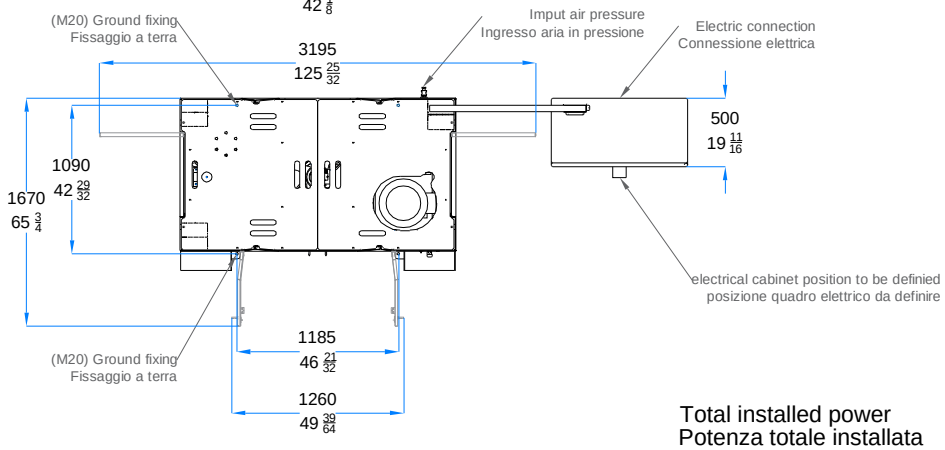

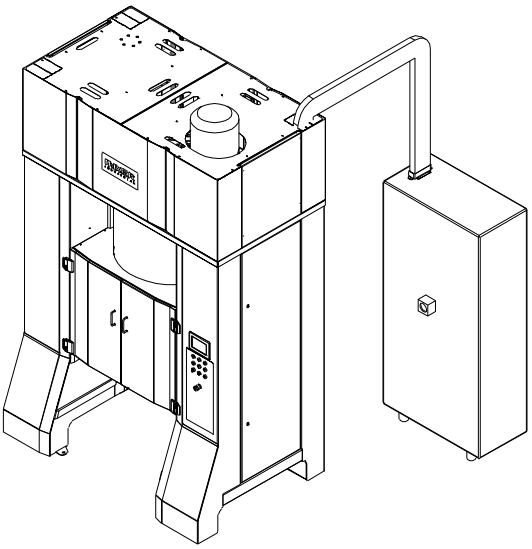

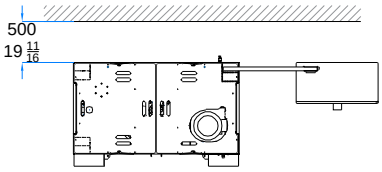

Total installed power Potenza totale installata	Kw 31 Hp 42
Nominal current Assorbimento massimo	A 61
Operating pressure Pressione di esercizio	Bar 1,5
Air connection Collegamento aria	Bar 6
Empty bowl air consumption Consumo aria per ciclo con vasca vuota	NL/cycle 1850
Machine net weight Peso netto macchina	Kg 2900 lb 6393
Cart net weight Peso netto carrello	Kg 175 lb 385
Bowl volume Volume vasca	Lt 400 gal 105

Residual device switch must be in B-class
Necessario interruttore con protezione differenziale in classe B

Last revision: **00 09/2020**
Ultima versione

MIXER s.r.l.
Via del lavoro 25
36047 Montegalda - Vicenza
Tel. (0039) 0444 737020 - Fax (0039) 0444 636499
www.mixerit.com - email: info@mixerit.com